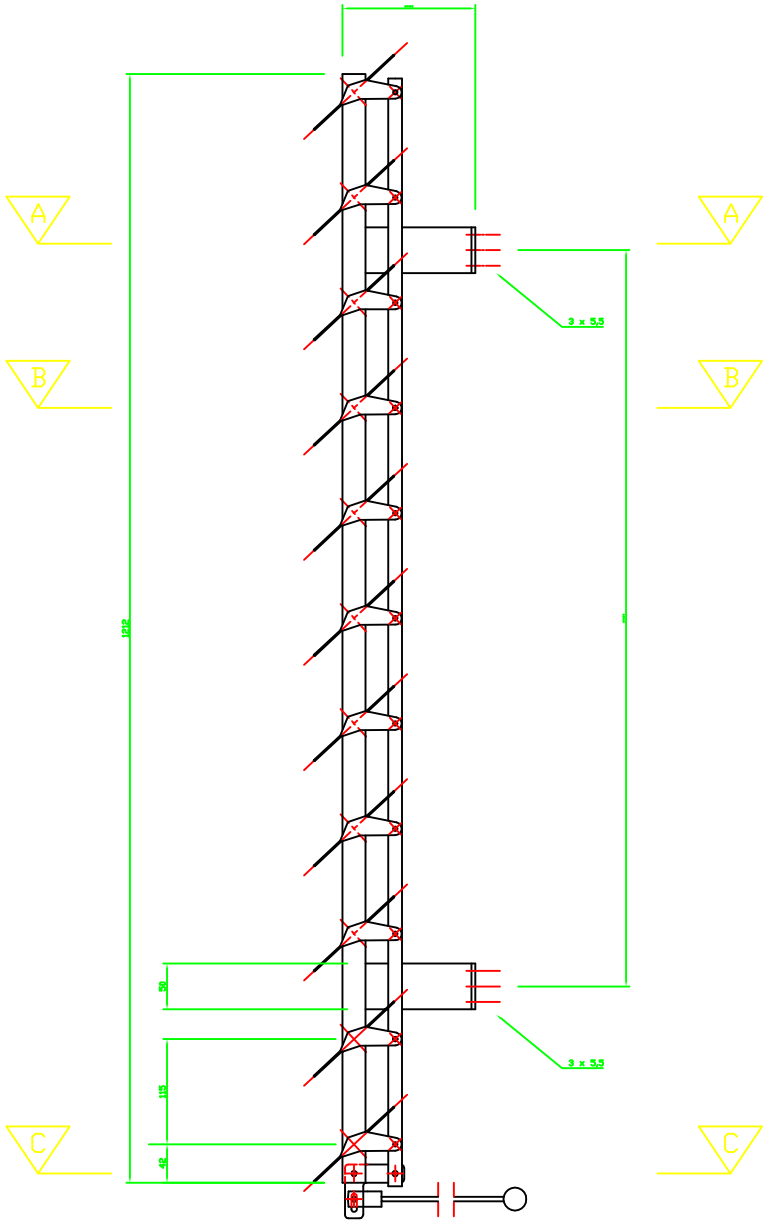

SCHNITT A-A
M 1:1

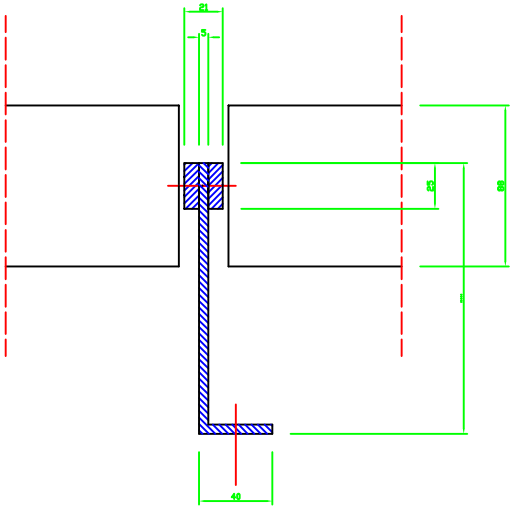

SCHNITT B-B
M 1:1

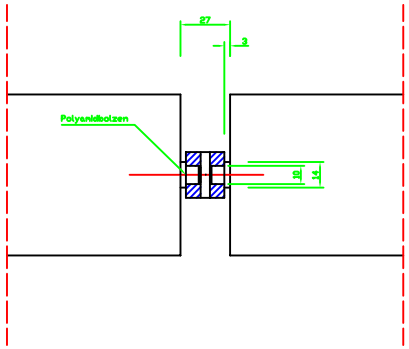

SCHNITT C-C
M 1:1

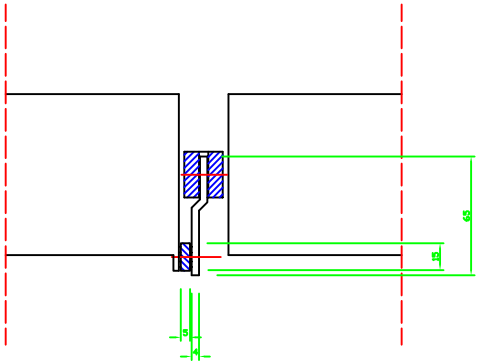

Änderung	Name	Datum	Index
	Auftrags Nr.	00-037	
	Ausführungs	00-037-01	
	Plan Nr.	37-01	
	Oberfläche	ABCD	
	Stück	180	
		Datum	Name
	Gezeichnet	23.12.01	Haller
	Gepr/Gk		
	Genehmigt		

ALS-Haller GmbH & CoKG, 7423 Grafenschachen, Gewerbepark 1, +43 3359 20000

AUFTRAGGEBER: Stahlbau Wittek

ARCHITEKT: ——

Maßstab: 1:2

BAUVORHABEN: ORF Wien News Trakt

BAUTEIL: Sonnenschutz

Urheberrecht und Weitergabe dieser Zeichnung bedarf ausdrücklicher der Firma ALS-Systeme Martin Haller entsehalten.

Ebene	Gewerk	Index	Plan Nr.
	S	A	37-01

ALS Grafenschachen
Tel. 03359/20000
Gewerbepark 1
7423 Grafenschachen
e-mail: office@als-haller.at